Melitta® EcosmartBoiler PB10

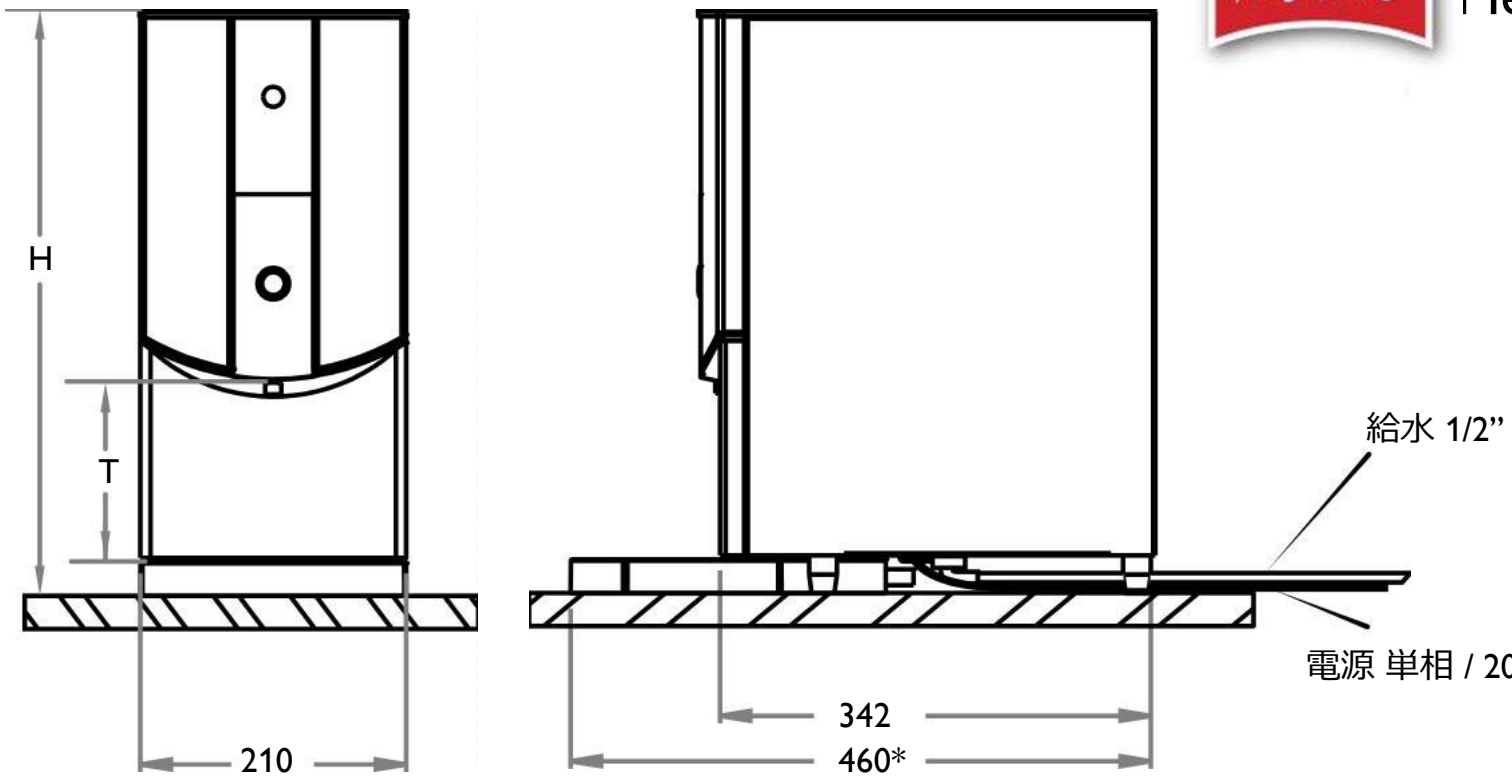

設置について

電源：単相200V 2.8KWです。
マシンより1m以内にコンセント
(20A アース付)を用意願います。

給水：マシンより1m以内にバルブを止め、
直径1/2Bの配管をしてください。
水圧は最高圧3.5kg/cm以下でお
願いします。それ以上の場合は別
途減圧弁が必要です。
浄水器は必ずご使用ください。

位置：背面を10cm以上壁から離して
ください。マシン天面から棚や天
井まで350mm離してください。

機種	品番	H(mm)	T(mm)
Ecosmart PB10	1000677	590	130
Ecosmart PB10 Hi Deck	1000678	675	215

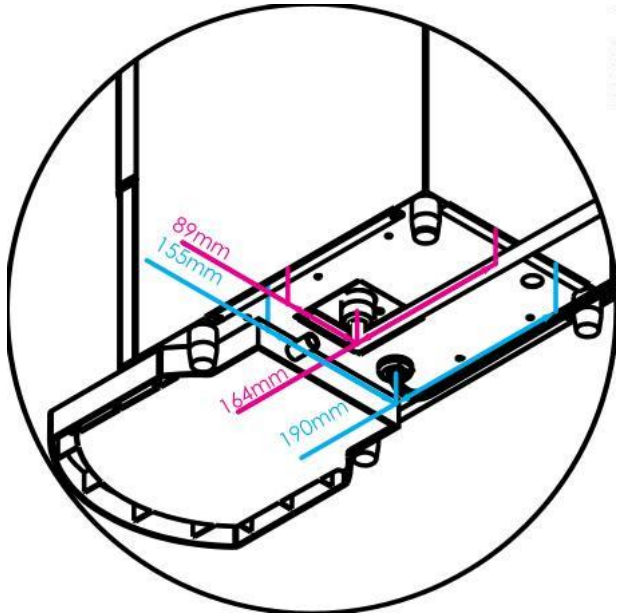

承認図　2024年5月27日 JO	
製品名	Ecosmart Boiler PB10
総消費電力(W)	50Hz/60Hz/2800W
電圧(V)	単相200V
重量(kg)	14.5kg